building climate technology

Manual tehnic RO

EASYAIR T200

0662620

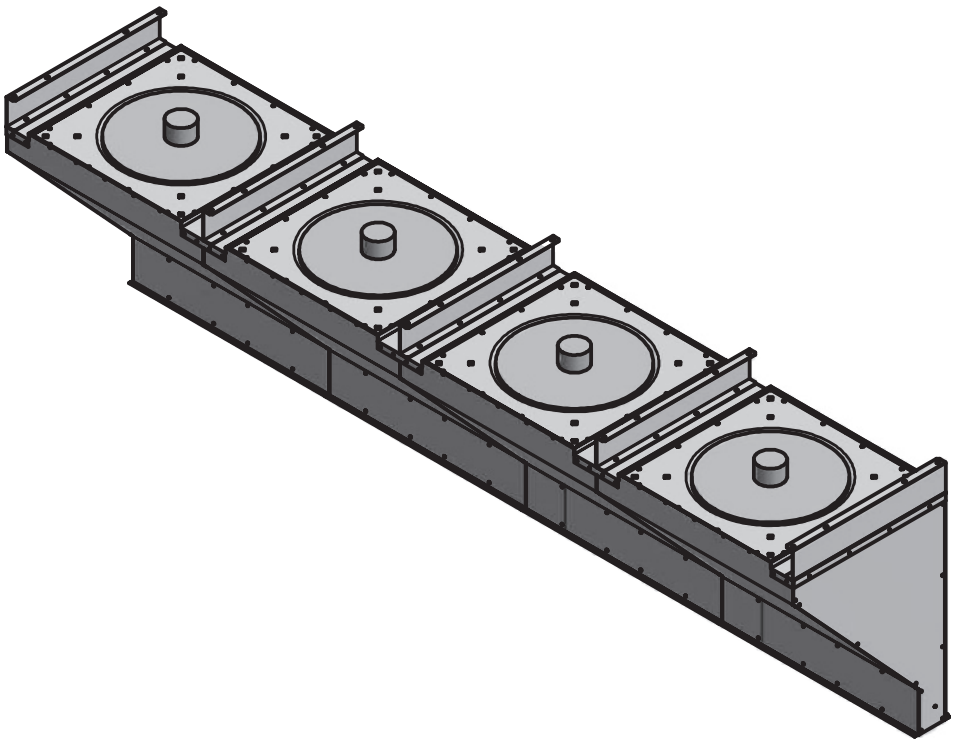

Citiți acest document cu atentie înainte de instalare si folosire

Avertisment

Instalarea, reglarea, modificarea, repararea sau întreținerea necorespunzătoare pot duce la deteriorarea bunurilor sau la vătămări corporale. Toate lucrările trebuie efectuate de către profesioniști autorizați și calificați. Neinstalarea aparatului conform instrucțiunilor va duce la anularea garanției. Acest aparat nu este destinat utilizării de către persoane (inclusiv copii) cu capacități fizice, senzoriale sau mentale reduse sau cu lipsă de experiență și cunoștințe, cu excepția cazului în care acestea sunt supravegheate sau instruite în utilizarea aparatului de către o persoană responsabilă pentru siguranța lor. Copiii trebuie supravegheați pentru a se asigura că nu se joacă cu dispozitivul.

RO

Dacă manualul face referire la o imagine sau un tabel, se indică un număr între paranteze pătrate, de exemplu **(3)**. Numărul se referă la imaginile și tabelele din partea din spate a manualului, cu numărul indicat.

1.0 General

1.1 Aplicație

Easyair T200 este o perdea de aer industrială concepută pentru a preveni curenții de aer între interior și exterior. Instalarea separă aerul rece din exterior de aerul cald din interior la intrare, creând o zonă de confort. Easyair T200 este disponibil în versiuni cu 3, 4 sau 5 ventilatoare. Opțional: versiune verticală, precum și versiuni alimentate cu gaz sau apă.

Poate fi modificat

Producătorul depune eforturi continue pentru îmbunătățirea produselor sale și își rezervă dreptul de a modifica specificațiile fără notificare prealabilă. Detaliile tehnice sunt considerate corecte, dar nu constituie baza unui contract sau a unei garanții. Toate comenzile sunt acceptate în conformitate cu condițiile standard ale termenilor și condițiilor noastre generale de vânzare și livrare (disponibile la cerere). Informațiile din acest document pot fi modificate fără notificare prealabilă. Cea mai recentă versiune a acestui manual este întotdeauna disponibilă la **www.markclimate.com/downloads**

1.2 Avertismente generale

Păstrați acest manual tehnic pentru consultare ulterioară. Produsul poate fi utilizat numai conform descrierii din acest manual tehnic. Garanția este valabilă numai dacă produsul este utilizat în conformitate cu instrucțiunile din acest document.

Depozitare și transport:

- Deschideți ambalajul la primire și verificați dacă perdea de aer prezintă eventuale deteriorări cauzate de transport. Deteriorările vizibile trebuie semnalate imediat.
- NU deschideți ambalajul dacă sunt vizibile deteriorări externe.
- Depozitați perdea de aer într-un loc uscat și lăsați-o în ambalaj cât mai mult timp posibil pentru a preveni deteriorarea.
- Temperatura de depozitare între –20 °C și +40 °C.
- Asigurați-vă că perdea de aer nu este deteriorată în timpul transportului.

Siguranță:
- Păstrați zona din jurul orificiilor de admisie și evacuare a aerului liberă de obstacole!
- Utilizați echipamente de ridicare pentru a ridica perdeaua de aer.
- Acest dispozitiv nu este destinat utilizării de către persoane (inclusiv copii) cu capacități fizice, senzoriale sau mentale reduse sau cu lipsă de experiență și cunoștințe, cu excepția cazului în care acestea sunt supravegheate sau instruite în utilizarea dispozitivului de către o persoană responsabilă pentru siguranța lor.
- Supravegheați copiii pentru a se asigura că nu se joacă cu dispozitivul.
- Cerințele generale ale standardului NEN 1010 trebuie respectate!
- Conexiunea electrică trebuie realizată în conformitate cu schema de cablare atașată.

ATENȚIE! - Unele părți pot deveni foarte fierbinți și pot provoca arsuri. Acordați o atenție sporită zonelor în care se află copii și persoane vulnerabile.

1.3 Funcționare

Aerul este aspirat din partea superioară a dispozitivului și suflat în jos/afară în partea inferioară, protejând ușa și minimizând pierderile de căldură. Pentru rezultate optime, dispozitivul trebuie să acopere întreaga înălțime/lățime a ușii. Eficiența depinde de temperatura aerului, diferența de presiune la ușă și presiunea vântului. Rețineți că presiunea negativă din clădire poate reduce semnificativ eficiența perdelei de aer. Prin urmare, asigurați-vă că ventilația este echilibrată.

2.0 Specificații tehnice

T200 echipat cu:	Lungime (mm)	Deplasarea aerului (m3/h)	Consum de energie (A)	tensiune (V)	Greutate (kg)	Înălțimea de suspendare(m)
3 ventilatoare	2100 **(1)**	11 200	1,53	400	93	4-8
4 ventilatoare	3000 **(2)**	14 900	2,04	400	130	4-8
5 ventilatoare	3500 **(3)**	18 650	2,55	400	153	4-8

Este posibil să combinați perdelele de aer Easyair T200 de mai sus pentru a obține lățimea dorită. **(4)**

3.0 Asamblare

Instalați perdeaua de aer în poziție orizontală **(5)**, cu grila de evacuare cât mai aproape posibil de marginea superioară a ușii și orientată în jos. Unitatea este suspendată de tavan cu ajutorul unor tije filetate. Pentru uși mai late, se pot instala mai multe unități una lângă alta. Asigurați accesul liber la partea de control.

Condiții pentru funcționarea optimă a cortinei de aer
Temperatura camerei este de minimum +4 °C și maximum +40 °C.
Temperatura de ieșire este de maximum +55 °C.

4.0 Instalație electrică

Înainte de instalare, trebuie instalat un întrerupător de serviciu cu o separare a contactelor de cel puțin 3 mm, iar cablarea poate fi efectuată numai de un electrician calificat, în conformitate cu cea mai recentă versiune a normelor IEE privind cablarea. Unitatea de comandă (400V3~) trebuie conectată la blocul de borne din cutia de conexiuni.

- Tipul *on/off* **(6)**
- Tip *High/Low* **(7)**
- Tip ventilator EC **(8)**

Pentru tip on/off, furnizăm un controler cu 5 trepte.
Pentru tip high/low, furnizăm controlere high/low/off.

RO

4.1 Setarea implicită a vitezei ventilatorului

Când ușa se deschide, viteza ventilatorului este setată de un controler. Vă rugăm să rețineți că direcția fluxului de aer și viteza ventilatorului pot necesita ajustări suplimentare în funcție de sarcina de pe ușă.

5.0 Service, reparații și întreținere

Pentru toate serviciile, reparațiile și întreținerea, alimentarea dispozitivului trebuie oprită.

5.1 Reparații

Perdeaua de aer trebuie întotdeauna deconectată de la sursa de alimentare. Asigurați-vă că ventilatoarele s-au oprit complet. Dacă intenționați să efectuați reparații înainte de a deconecta sursa principală de alimentare, opriți întotdeauna mai întâi ventilatoarele.

Utilizați numai piese de schimb originale Mark!

5.2 Întreținere

Motoarele ventilatoarelor și alte componente nu necesită întreținere. Aceasta înseamnă că, în afară de curățare, nu este necesară nicio întreținere. Frecvența curățării depinde de condițiile locale. Curățați dispozitivul cel puțin de două ori pe an. Curățați grilele de admisie și evacuare, ventilatoarele și componentele aspirându-le și/sau ștergându-le cu o cârpă (umedă). Nu curățați niciodată interiorul perdelei de aer cu apă sau abur. Utilizați o perie atunci când aspirați. Acest lucru are scopul de a preveni deteriorarea părților sensibile. Evitați utilizarea agenților de curățare puternic alcalini sau acizi. Nu este necesar să demontați perdeaua de aer pentru curățare.

5.2 Înlocuirea ventilatorului

1. Determinați care ventilator nu funcționează (corect).
2. Deconectați cablurile de la ventilatorul respectiv.
3. Scoateți șuruburile care fixează ventilatorul și ridicați ventilatorul din dispozitiv.
4. Instalați ventilatorul nou. Faceți acest lucru în ordinea inversă față de cea de mai sus.

6.0 Defecțiuni

Dacă ventilatoarele dispozitivului nu funcționează (corect), verificați următoarele puncte:

- Alimentarea dispozitivului cu tensiune de funcționare: verificați siguranțele, întrerupătorul de circuit, regulatorul.
- Comutatorul de selectare a fluxului de aer: este setat corect?
- Protecția împotriva supraîncălzirii motoarelor: este activată?
- Grila/filtrul de aspirație: este murdar?

Dacă defecțiunea nu poate fi remediată, vă rugăm să contactați reprezentantul Mark.

7.0 Reciclare

Acest dispozitiv poate conține materiale necesare pentru funcționarea sa, dar care pot fi dăunătoare pentru mediu. Vă rugăm să aruncați acest dispozitiv la un punct special de colectare pentru reciclare ecologică. Nu îl aruncați împreună cu deșeurile menajere obișnuite. Pentru a afla cel mai apropiat punct de colectare, contactați autoritățile locale.

(1)

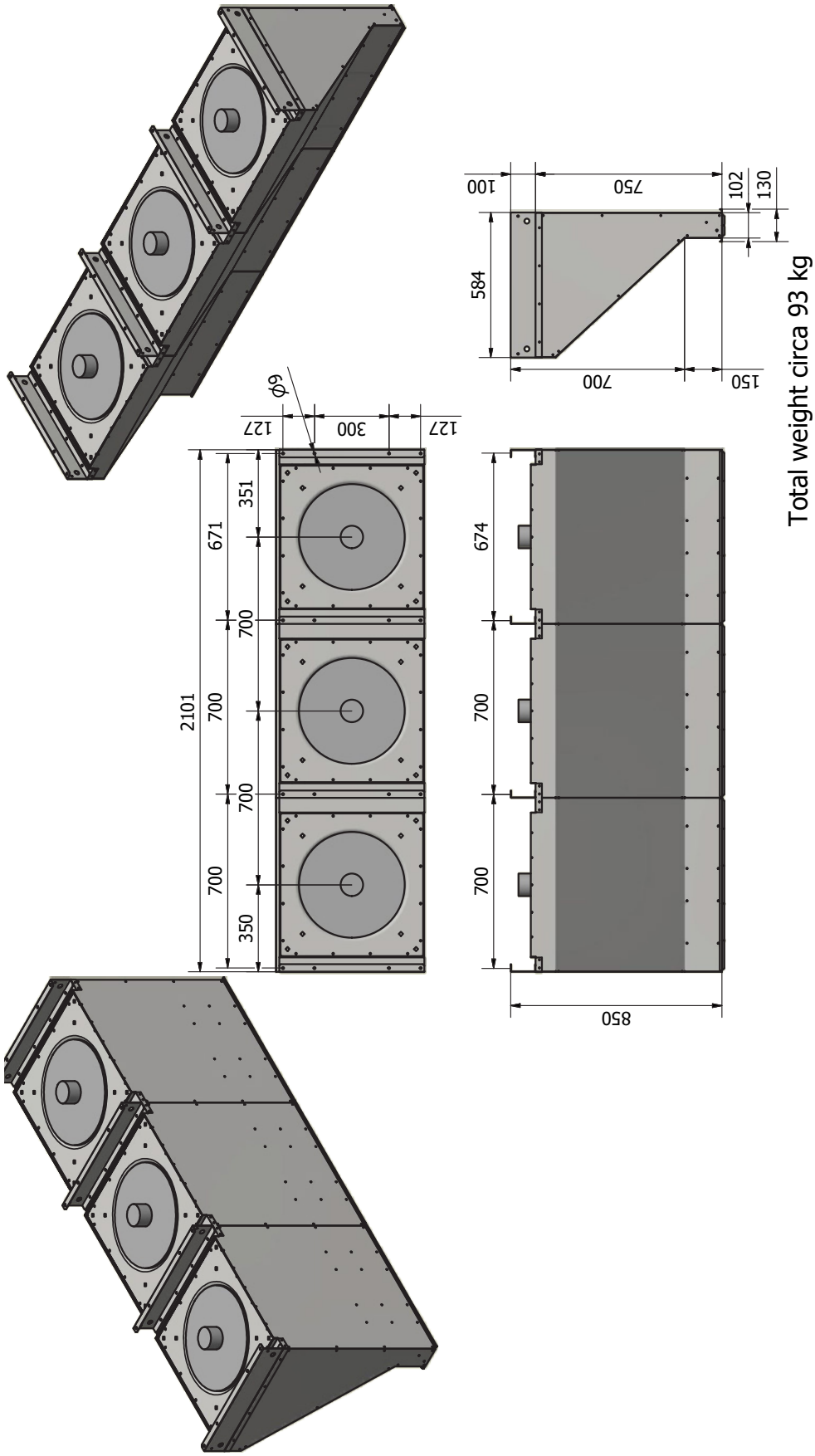
2101
671
700
700
700
351
350
700
700
700
674
850
127
300
127
ϕ9
584
700
150
750
100
102
130
Total weight circa 93 kg

RO

(2)

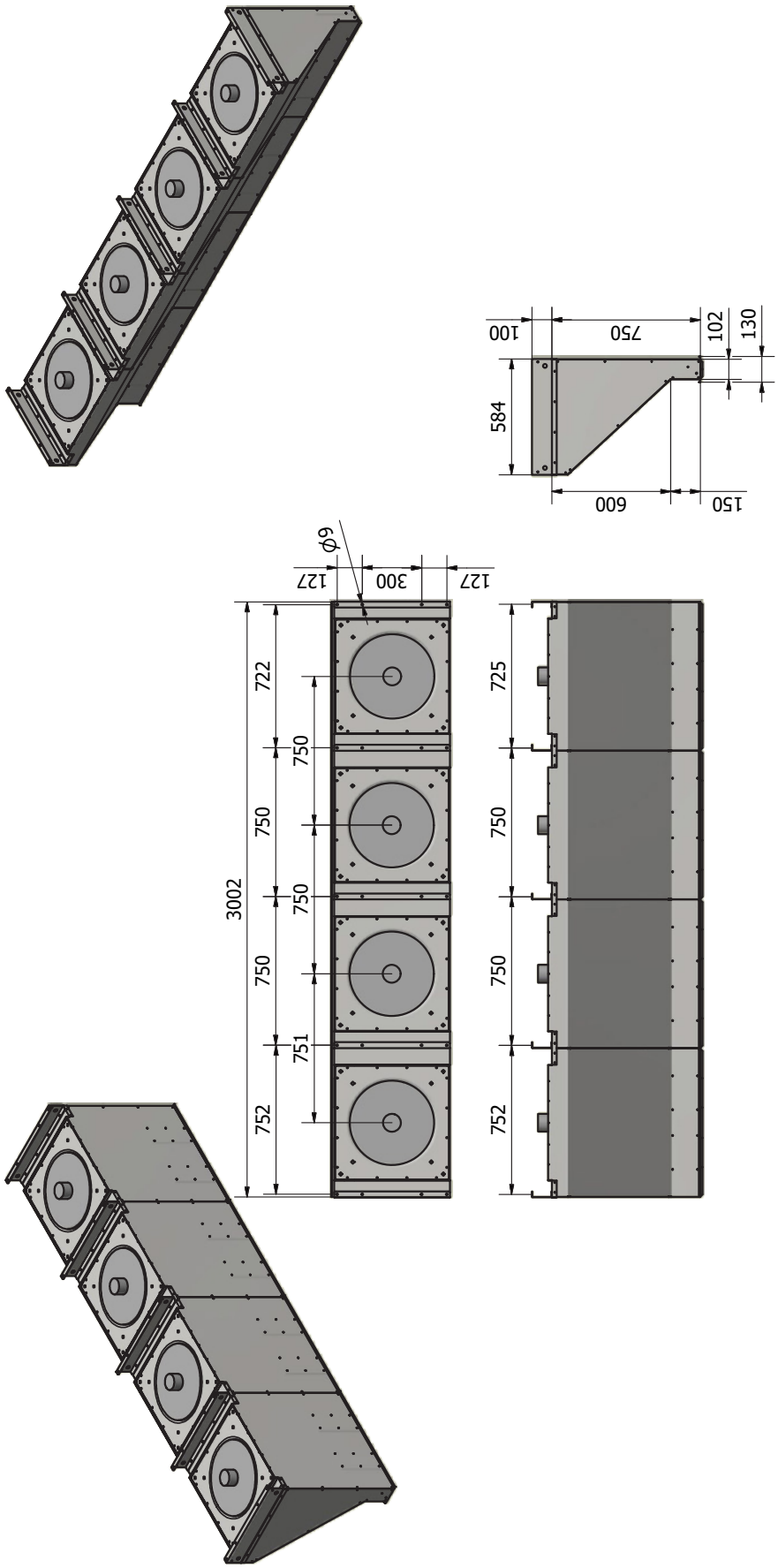

Total weight circa 129 kg

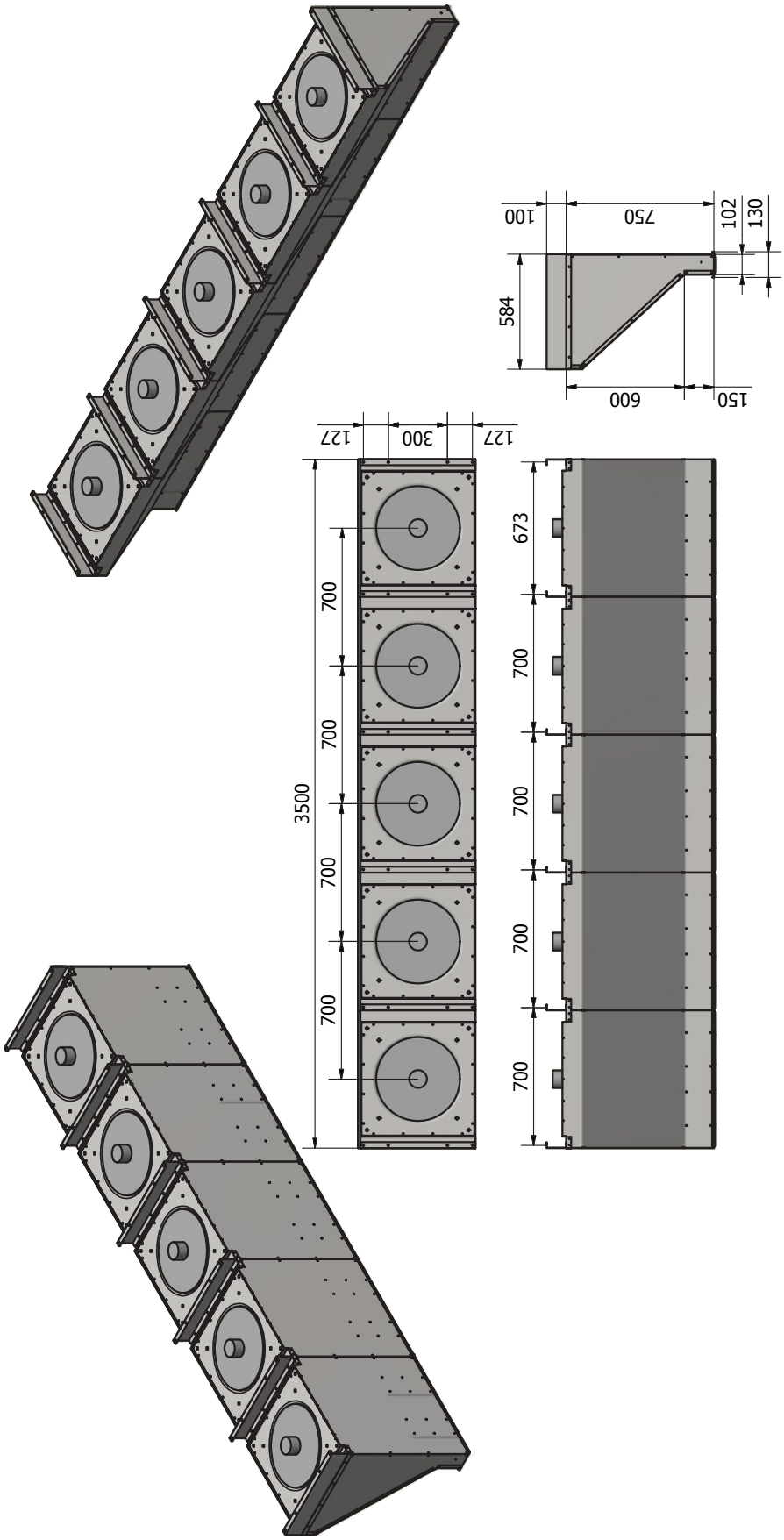

Total weight circa 153 kg

RO

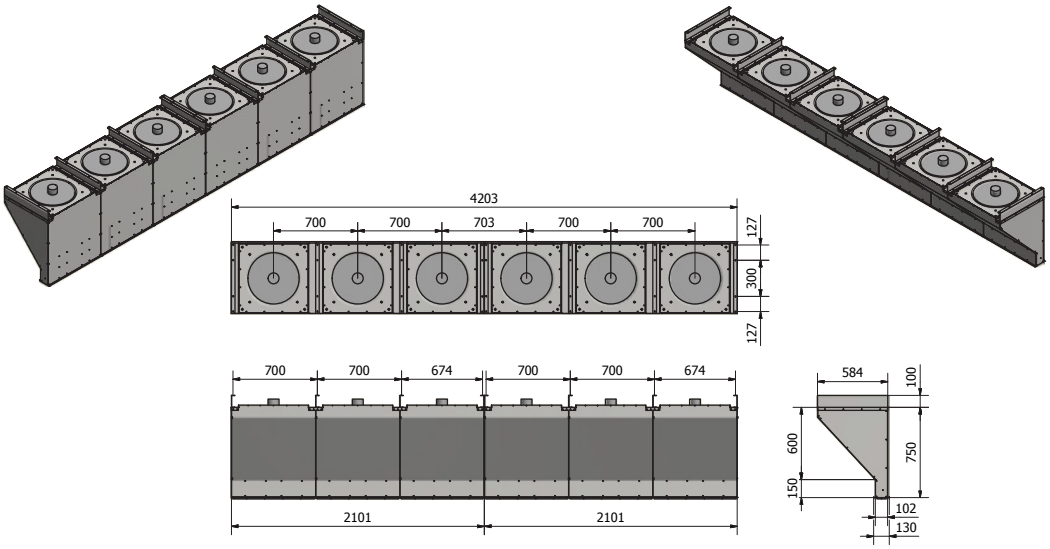

Total weight circa 186 kg

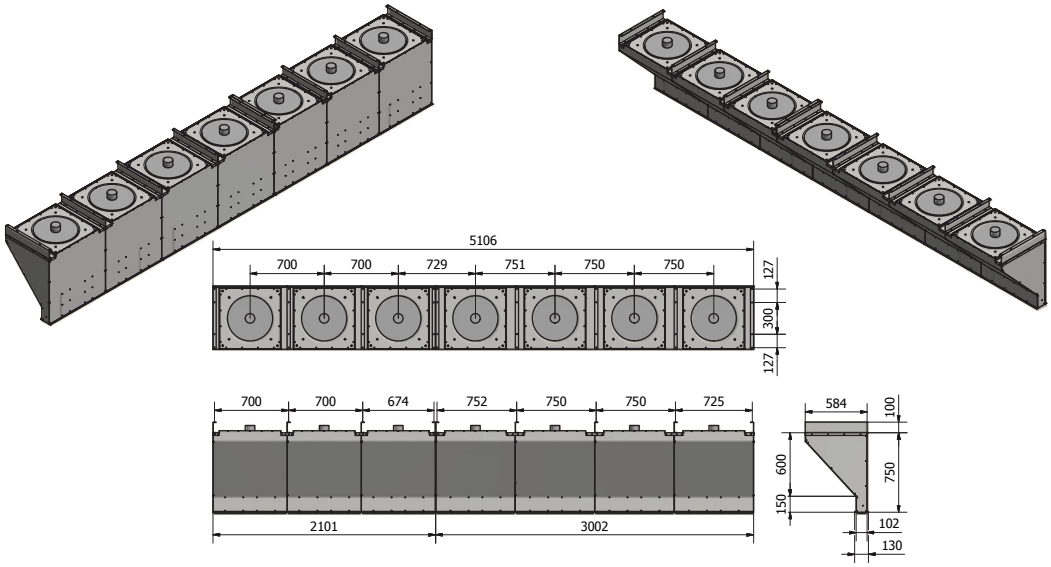

Total weight circa 223 kg

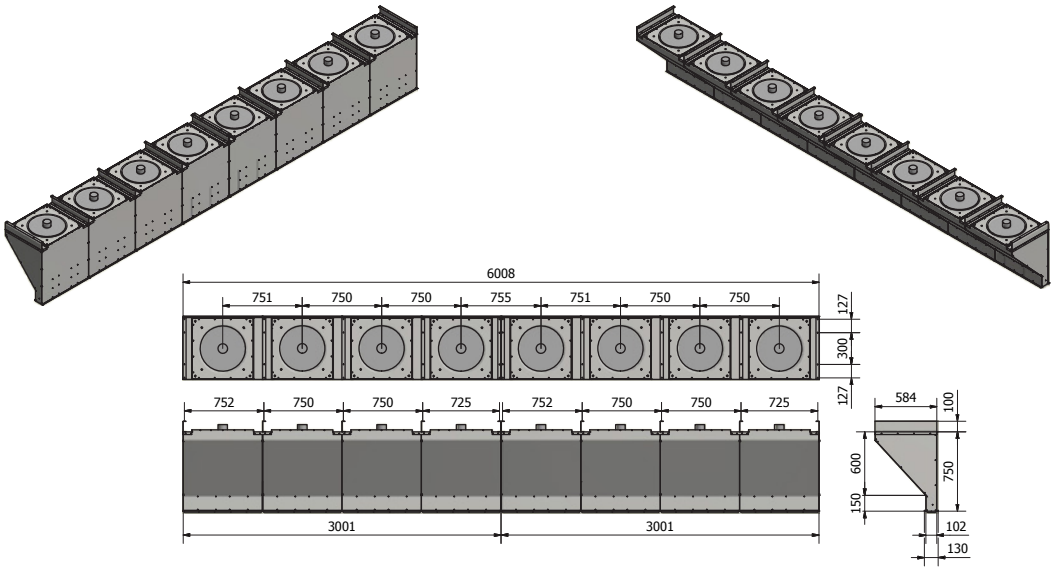

Total weight circa 259 kg

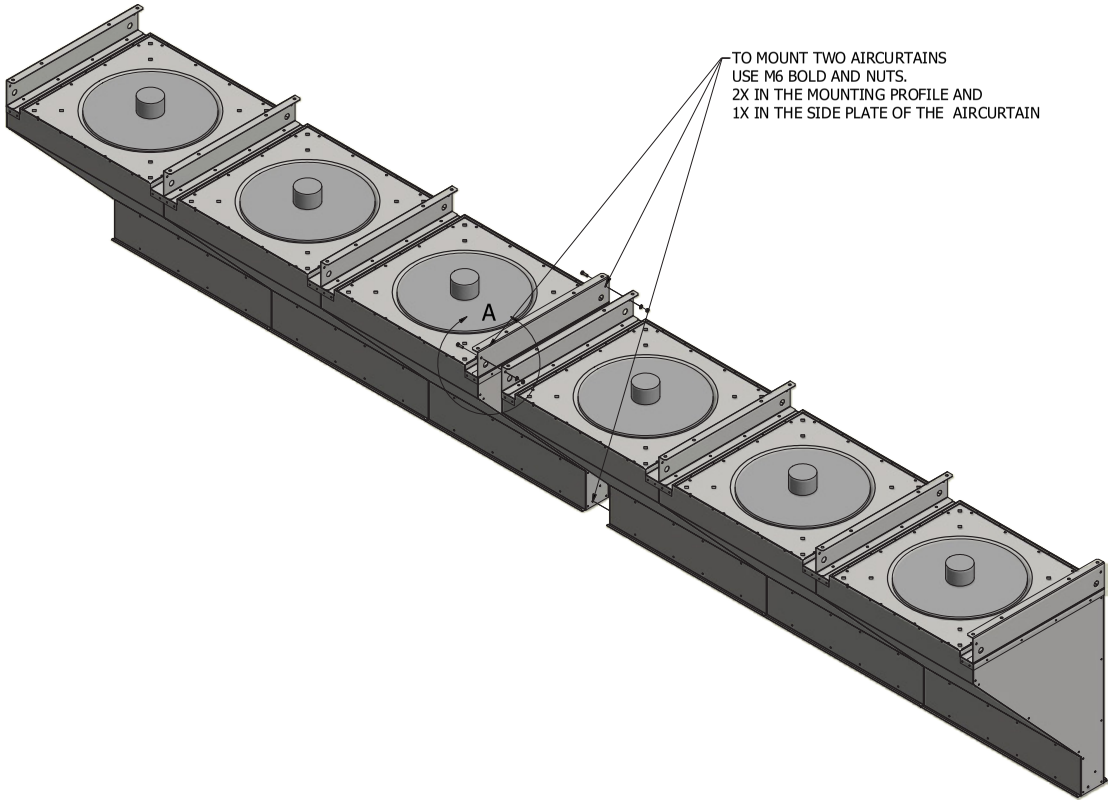
TO MOUNT TWO AIRCURTAINS
USE M6 BOLD AND NUTS.
2X IN THE MOUNTING PROFILE AND
1X IN THE SIDE PLATE OF THE AIRCURTAIN
A

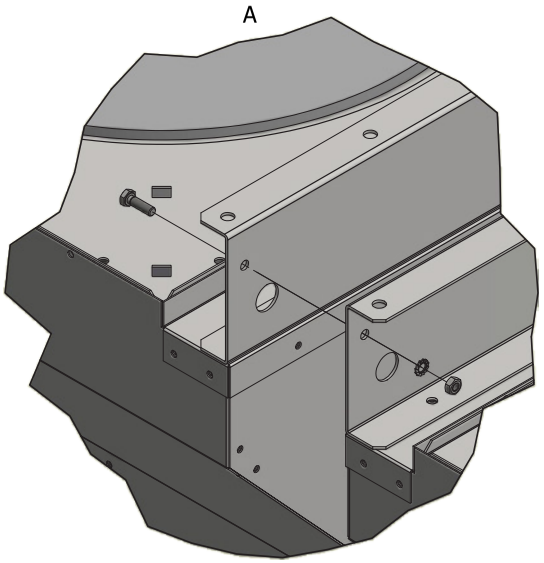
A

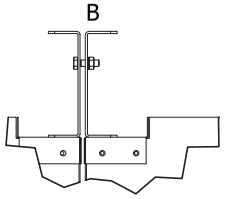
B

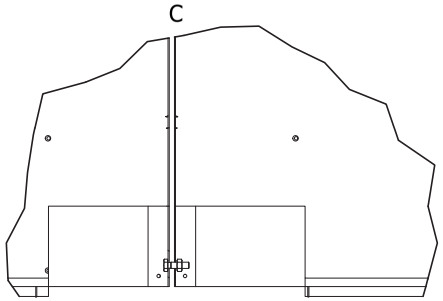
C

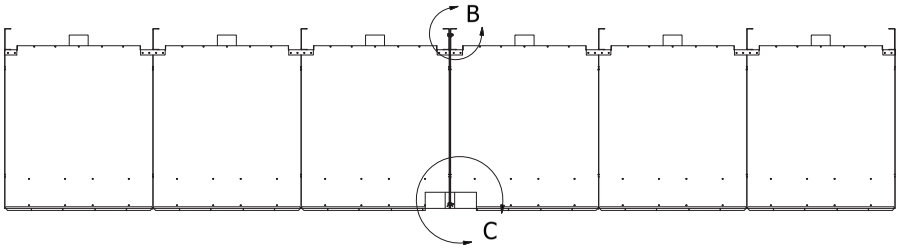
B
C

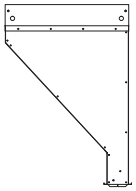

RO

(5)

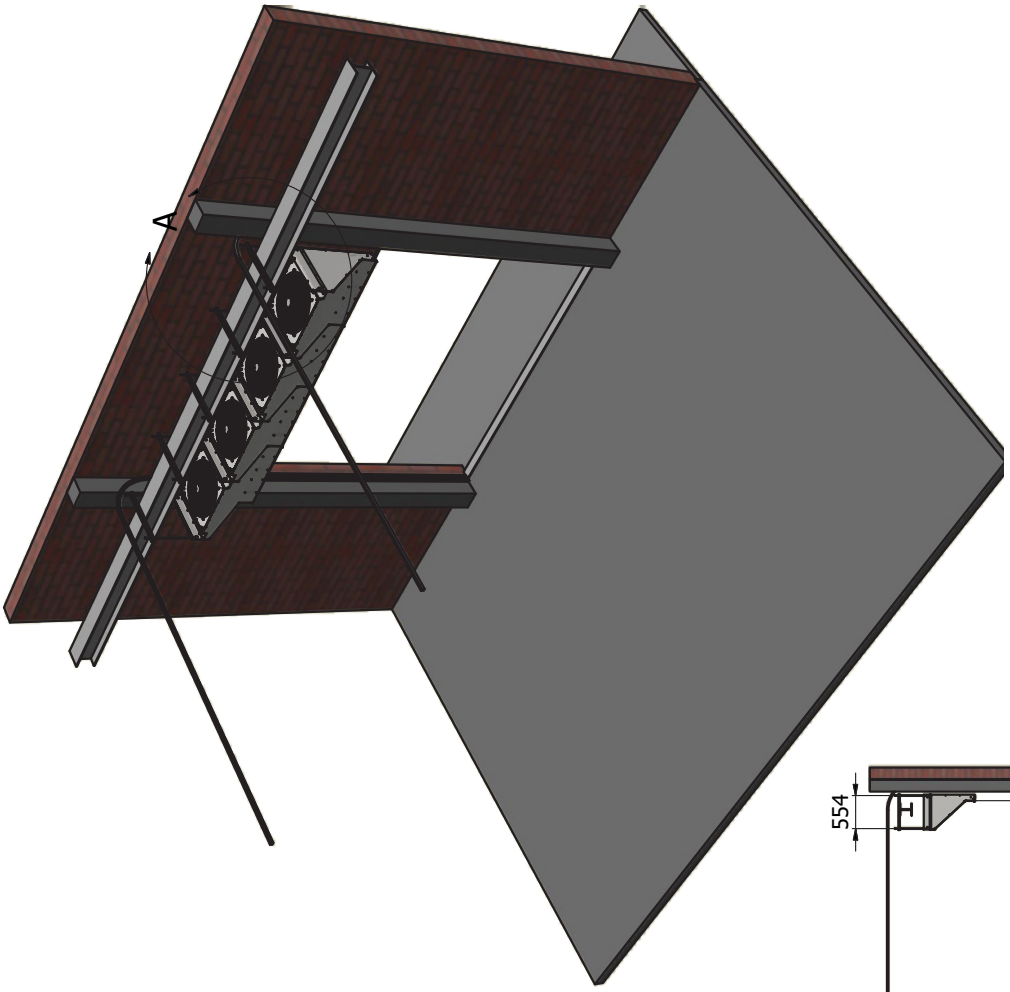

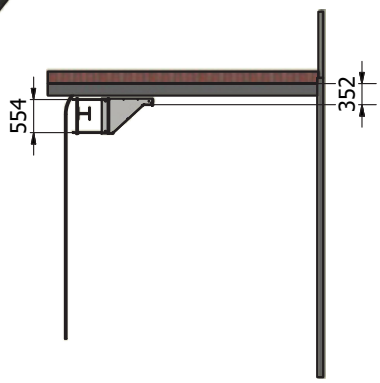

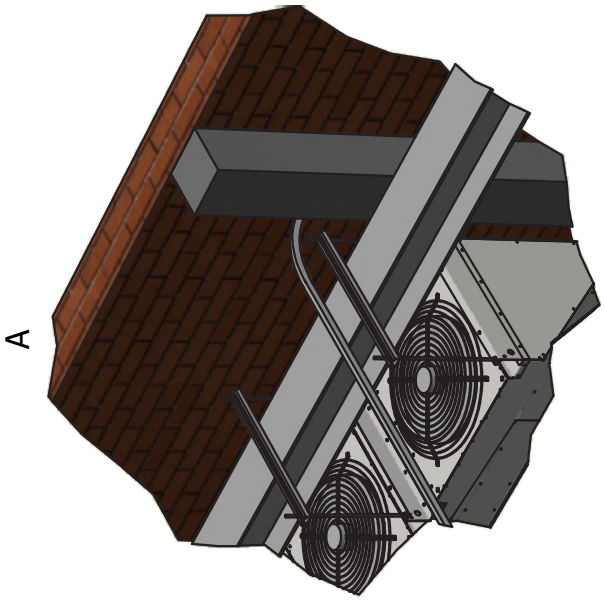

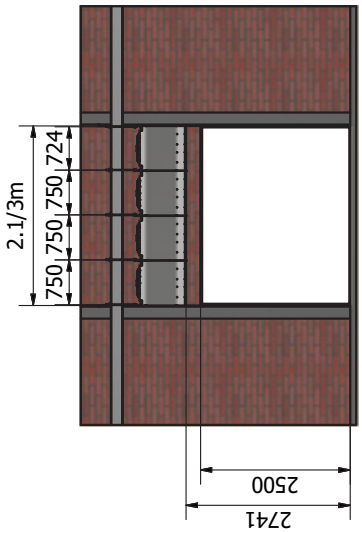

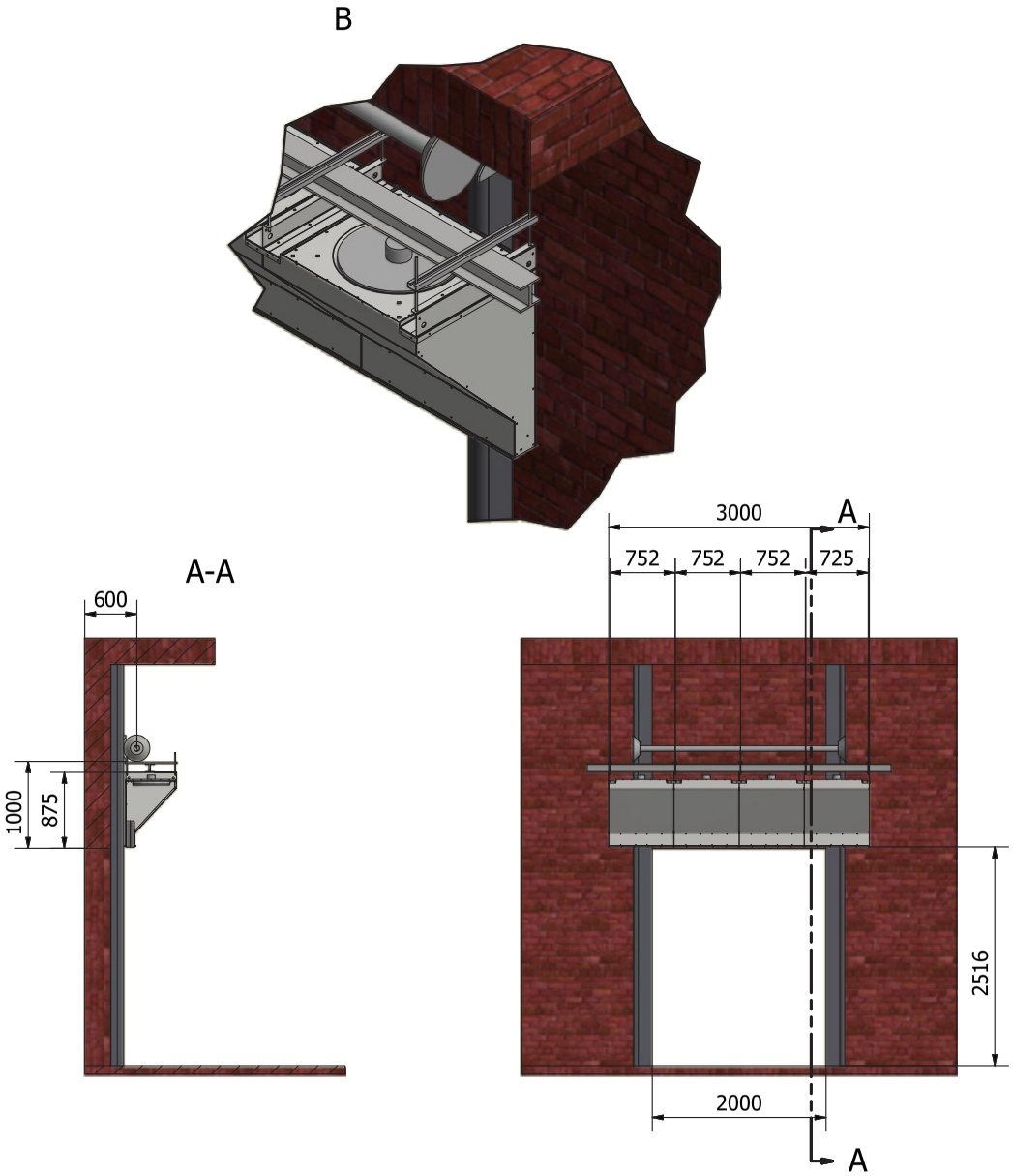

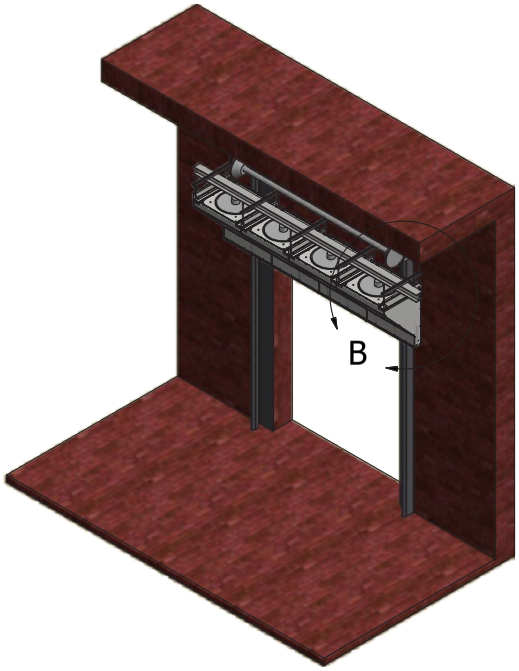

RO

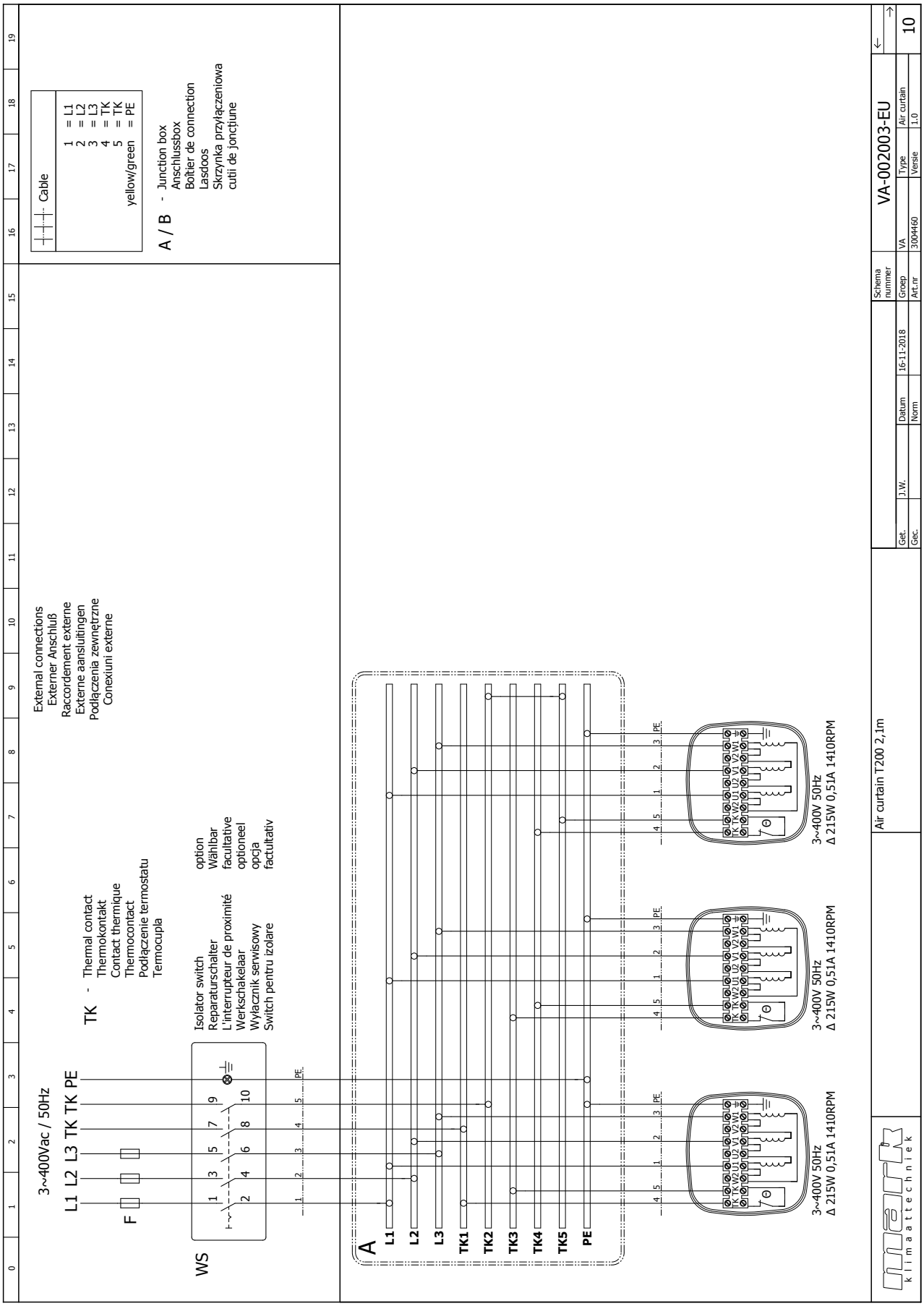
3~400Vac / 50Hz
L1 L2 L3 TK TK PE
F
WS
TK - Thermal contact
Thermokontakt
Contact thermique
Thermocontact
Podłączenie termostatu
Termocupla
Isolator switch
Reparaturschalter
L'interrupteur de proximité
Werkschakelaar
Wyłącznik serwisowy
Switch pentru izolare
option
Wählbar
facultative
optioneel
opcja
factultativ
External connections
Externer Anschluß
Raccordement externe
Externe aansluitingen
Podłączenia zewnętrzne
Conexiuni externe
Cable
1 = L1
2 = L2
3 = L3
4 = TK
5 = TK
yellow/green = PE
A / B - Junction box
Anschlussbox
Boîtier de connection
Lasdoos
Skrzynka przyłączeniowa
cutii de jonctiune
A
L1
L2
L3
TK1
TK2
TK3
TK4
TK5
PE
3~400V 50Hz
Δ 215W 0,51A 1410RPM
Air curtain T200 2,1m
Schema nummer
VA-002003-EU
Type
Air curtain
Versie
1.0
Datum
16-11-2018
Norm
Art.nr
3004460
Groep
VA
Get.
J.W.
Gec.
klimaattechniek
10

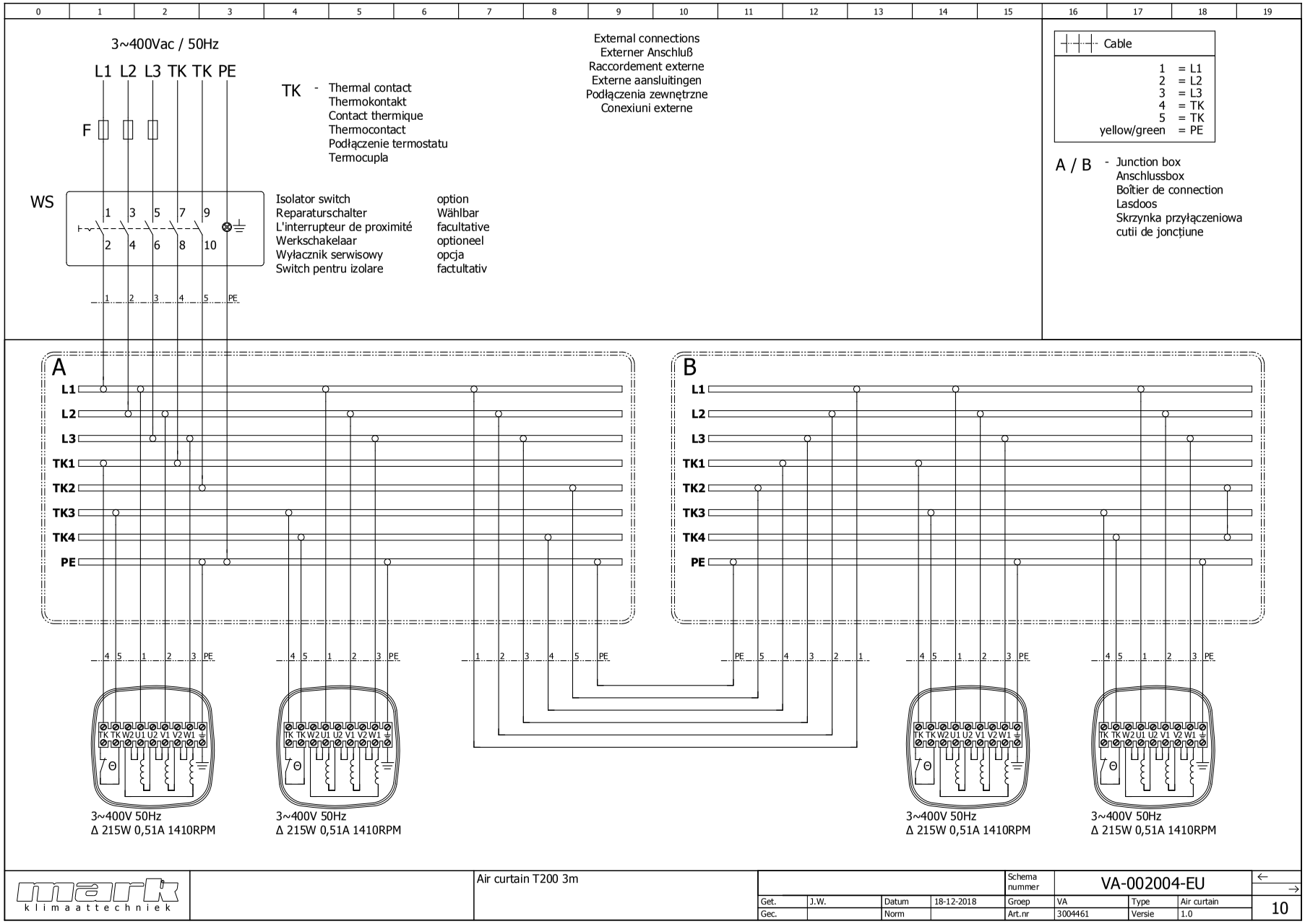
3~400Vac / 50Hz
L1 L2 L3 TK TK PE
F
WS
1 3 5 7 9
2 4 6 8 10
1 2 3 4 5 PE
TK - Thermal contact
Thermokontakt
Contact thermique
Thermocontact
Podłączenie termostatu
Termocupla
Isolator switch
Reparaturschalter
L'interrupteur de proximité
Werkschakelaar
Wyłacznik serwisowy
Switch pentru izolare
option
Wählbar
facultative
optioneel
opcja
factultativ
External connections
Externer Anschluß
Raccordement externe
Externe aansluitingen
Podłączenia zewnętrzne
Conexiuni externe
Cable
1 = L1
2 = L2
3 = L3
4 = TK
5 = TK
yellow/green = PE
A / B - Junction box
Anschlussbox
Boîtier de connection
Lasdoos
Skrzynka przyłączeniowa
cutii de joncțiune
A
B
L1
L2
L3
TK1
TK2
TK3
TK4
PE
4 5 1 2 3 PE
1 2 3 4 5 PE
PE 5 4 3 2 1
TK TK W2 U1 U2 V1 V2 W1
3~400V 50Hz
Δ 215W 0,51A 1410RPM
mark
klimaattechniek
Air curtain T200 3m
Schema nummer
VA-002004-EU
Get. J.W. Datum 18-12-2018
Gec. Norm
Groep VA Type Air curtain
Art.nr 3004461 Versie 1.0
10

RO

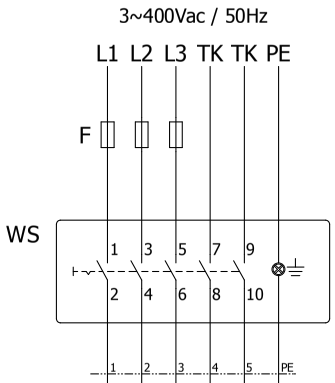

TK - Thermal contact
Thermokontakt
Contact thermique
Thermocontact
Podłączenie termostatu
Termocupla

Isolator switch — option
Reparaturschalter — Wählbar
L'interrupteur de proximité — facultative
Werkschakelaar — optioneel
Wyłacznik serwisowy — opcja
Switch pentru izolare — factultativ

External connections
Externer Anschluß
Raccordement externe
Externe aansluitingen
Podłączenia zewnętrzne
Conexiuni externe

Cable

1	= L1
2	= L2
3	= L3
4	= TK
5	= TK
yellow/green	= PE

A / B - Junction box
Anschlussbox
Boîtier de connection
Lasdoos
Skrzynka przyłączeniowa
cutii de joncțiune

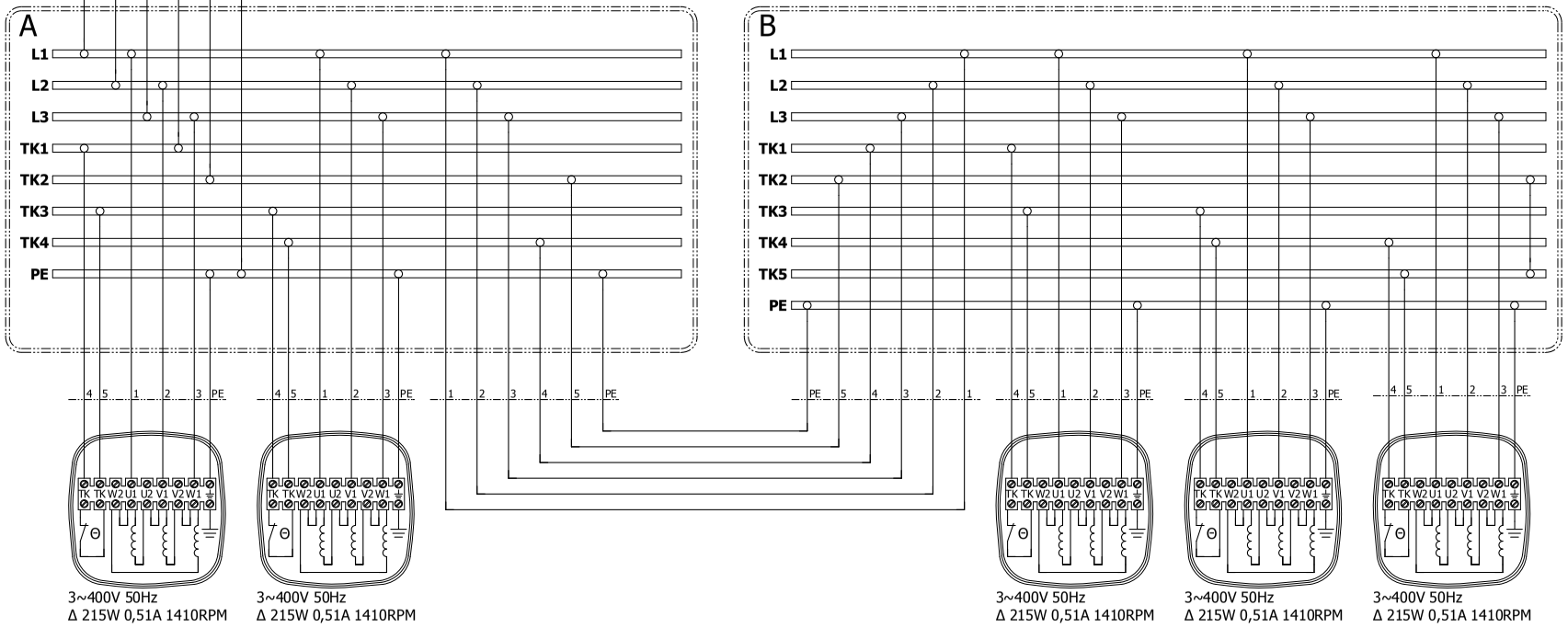

mark CLIMATE TECHNOLOGY	Air curtain T200 3,5m			Schema nummer	VA-002005-EU		
		Get.	J.W.	Datum	6-4-2020	Groep	VA	Type	Air curtain
		Gec.		Norm		Art.nr	3004462	Versie	1.0

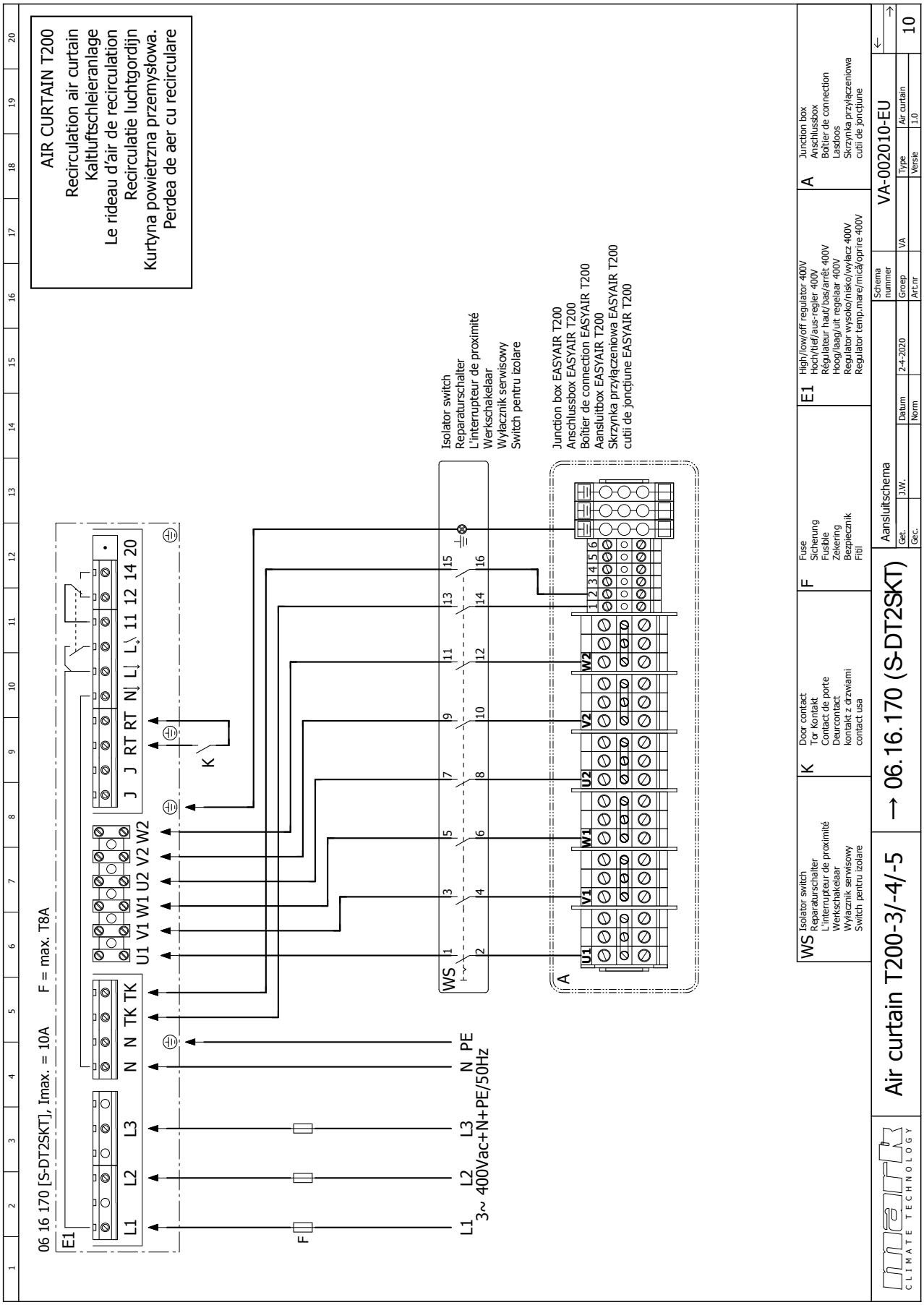
AIR CURTAIN T200
Recirculation air curtain
Kaltluftschleieranlage
Le rideau d'air de recirculation
Recirculatie luchtgordijn
Kurtyna powietrzna przemysłowa.
Perdea de aer cu recirculare
06 16 170 [S-DT2SKT], Imax. = 10A F = max. T8A
E1
L1 L2 L3 N N TK TK
U1 V1 W1 U2 V2 W2
J J RT RT N L L 11 12 14 20
K
F
L1 L2 L3 N PE
3~ 400Vac+N+PE/50Hz
WS
Isolator switch
Reparaturschalter
L'interrupteur de proximité
Werkschakelaar
Wyłacznik serwisowy
Switch pentru izolare
A
Junction box EASYAIR T200
Anschlussbox EASYAIR T200
Boîtier de connection EASYAIR T200
Aansluitbox EASYAIR T200
Skrzynka przyłączeniowa EASYAIR T200
cutii de joncțiune EASYAIR T200
WS Isolator switch
Reparaturschalter
L'interrupteur de proximité
Werkschakelaar
Wyłacznik serwisowy
Switch pentru izolare
K Door contact
Tor Kontakt
Contact de porte
Deurcontact
kontakt z drzwiami
contact usa
F Fuse
Sicherung
Fusible
Zekering
Bezpiecznik
Fiti
E1 High/low/off regulator 400V
Hoch/tief/aus-regler 400V
Régulateur haut/bas/arrêt 400V
Hoog/laag/uit regelaar 400V
Regulator wysoko/nisko/wyłacz 400V
Regulator temp.mare/mică/oprire 400V
A Junction box
Anschlussbox
Boîtier de connection
Lasdoos
Skrzynka przyłączeniowa
cutii de joncțiune
Aansluitschema
Schema nummer
VA-002010-EU
Type
Air curtain
Versie
1.0
Get. J.W.
Datum 2-4-2020
Norm
Groep VA
Art.nr
Gec.
climate technology
Air curtain T200-3/-4/-5
→ 06.16.170 (S-DT2SKT)
10

MARK BV
BENEDEN VERLAAT 87-89
VEENDAM (NEDERLAND)
POSTBUS 13, 9640 AA VEENDAM
TELEFOON +31(0)598 656600
FAX +31 (0)598 624584
info@mark.nl
www.mark.nl

MARK EIRE BV
COOLEA, MACROOM
CO. CORK
P12 W660 (IRELAND)
PHONE +353 (0)26 45334
FAX +353 (0)26 45383
sales@markeire.com
www.markeire.com

MARK BELGIUM b.v.b.a.
KERNENERGIESTRAAT 47, UNIT G
2610 ANTWERPEN-WILRIJK
(BELGIË/BELGIQUE)
TELEFOON +32 (0)3 6669254
info@markbelgium.be
www.markbelgium.be

MARK DEUTSCHLAND GmbH
MAX-PLANCK-STRASSE 16
46446 EMMERICH AM RHEIN
(DEUTSCHLAND)
TELEFON +49 (0)2822 97728-0
TELEFAX +49 (0)2822 97728-10
info@mark.de
www.mark.de

MARK POLSKA Sp. z o.o
UL. JASNOGÓRSKA 27
42-202 CZĘSTOCHOWA (POLSKA)
PHONE +48 34 3683443
FAX +48 34 3683553
info@markpolska.pl
www.markpolska.pl

MARK SRL ROMANIA
STR. BANEASA NO 8 (VIA STR. LIBERTATII)
540199 TÂRGU-MURES, JUD MURES
(ROMANIA)
TEL/FAX +40 (0)265-266.332
office@markromania.ro
www.markromania.ro